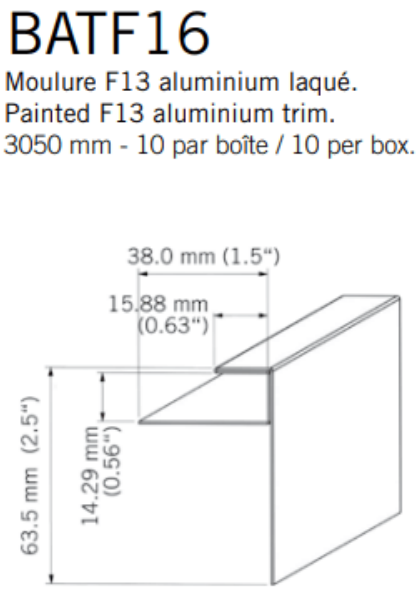


# Moulure Kaycan | F13 | AMANDE

.

**Caractéristiques / Divers**

N° Article : **CBATF1609**

«Photos non contractuelles»

**Prix de vente**

**49.80** CHF HT
( Prix pour **1 Pce**)

**Catégorie**

Produit : **Façade**
Sous-Produit : **NatureTech**

**Désignation**

Moulure Kaycan | F13 | AMANDE
3050 x 38,1 x 63,5 mm
NATURETECH

**Dimensions**

Longueur : **3050 mm**
Largeur : **38.10 mm**
Epaisseur : **63.50 mm**

**Conditionnement**

**1 Pce** = **3050 mm**
**10 Pce** = **1 Bt**