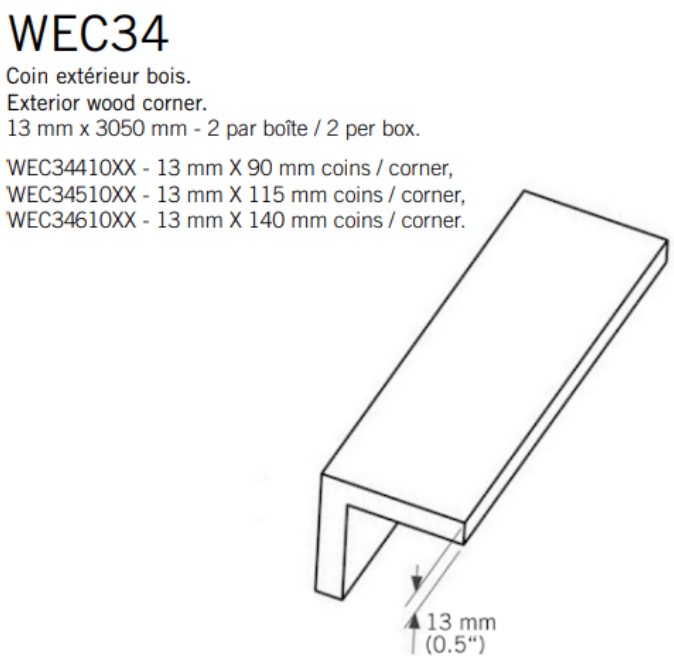

«Photos non contractuelles»

Coin extérieur bois Kaycan | AMANDE

.

Caractéristiques / Divers

N° Article : **CWEC3441009**

Prix de vente

116.40 CHF HT
(Prix pour **1 Pce**)

Catégorie

Produit : **Façade**
Sous-Produit : **NatureTech**

Désignation

Coin extérieur bois Kaycan | AMANDE
3050 x 90 x 13 mm
NATURETECH

Dimensions

Longueur : **3050 mm**
Largeur : **90 mm**
Epaisseur : **13 mm**

Conditionnement

1 Pce = 3050 mm
-