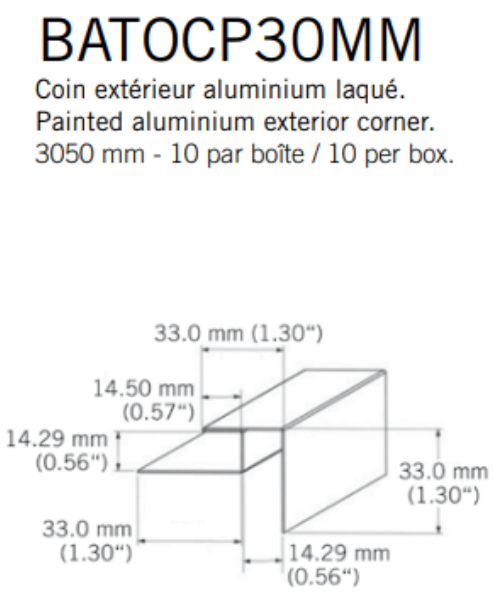

«Photos non contractuelles»

Coin extérieur Kaycan |33mm| YELLOWSTONE

.

Caractéristiques / Divers

N° Article : **CBATOCP30MM05**

Prix de vente

42.00 CHF HT
(Prix pour **1 Pce**)

Catégorie

Produit : **Façade**
Sous-Produit : **NatureTech**

Désignation

Coin extérieur Kaycan |33mm| YELLOWSTONE
3050 x 90 x 13 mm
NATURETECH

Dimensions

Longueur : **3050 mm**
Largeur : **33 mm**
Epaisseur : **33 mm**

Conditionnement

1 Pce = **3050 mm**
-