Coin intérieur Kaycan | ALU | GRANITE

WAICP

Coin intérieur aluminium laqué.
Painted aluminium interior corner.
3050 mm - 4 par boîte / 4 per box.

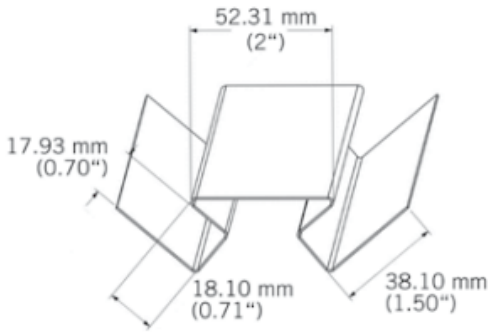

Caractéristiques / Divers

N° Article :**CWAICP15**

«Photos non contractuelles»

Prix de vente

45.00 CHF HT
(Prix pour **1 Pce**)

Catégorie

Produit : **Façade**
Sous-Produit : **NatureTech**

Désignation

Coin intérieur Kaycan | ALU | GRANITE
3050 mm
NATURETECH

Dimensions

Longueur : **3050 mm**
Largeur : **33 mm**
Epaisseur : **33 mm**

Conditionnement

1 Pce = 3050 mm
4 Pce = 1 Bt