# Coin intérieur Kaycan | ALU | CEDRE

WAICP

Coin intérieur aluminium laqué.
Painted aluminium interior corner.
3050 mm - 4 par boîte / 4 per box.

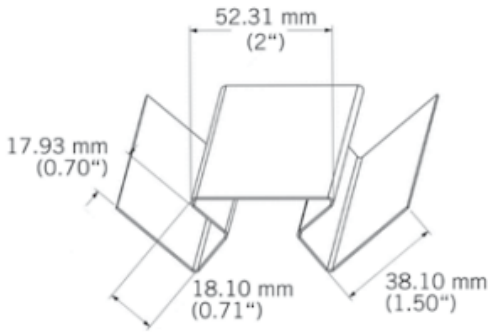


**Caractéristiques / Divers**

N° Article :**CWAICP11**

«Photos non contractuelles»

**Prix de vente**

**45.00** CHF HT
( Prix pour **1 Pce**)

**Catégorie**

Produit : **Façade**
Sous-Produit : **NatureTech**

**Désignation**

Coin intérieur Kaycan | ALU | CEDRE
3050 mm
NATURETECH

**Dimensions**

Longueur : **3050 mm**
Largeur : **33 mm**
Epaisseur : **33 mm**

**Conditionnement**

**1 Pce = 3050 mm**
**4 Pce = 1 Bt**