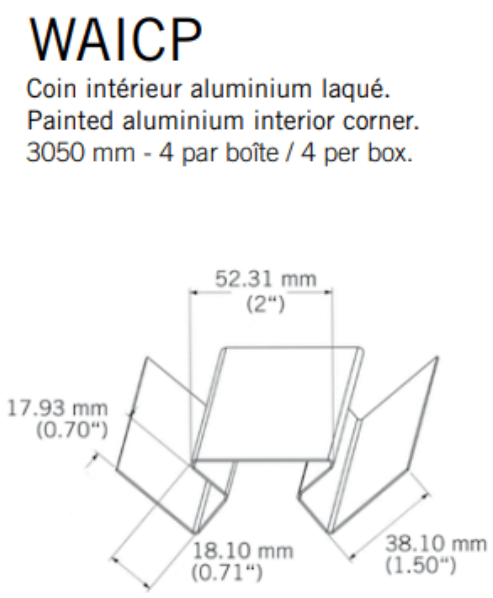

Coin intérieur Kaycan | ALU | CEDRE

Caractéristiques / Divers

N° Article : **CWAICP11**

«Photos non contractuelles»

Prix de vente

45.00 CHF HT
(Prix pour **1 Pce**)

Catégorie

Produit : **Façade**
Sous-Produit : **NatureTech**

Désignation

Coin intérieur Kaycan | ALU | CEDRE
3050 mm
NATURETECH

Dimensions

Longueur : **3050 mm**
Largeur : **33 mm**
Epaisseur : **33 mm**

Conditionnement

1 Pce = **3050 mm**
4 Pce = **1 Bt**